第６６回都道府県対抗なぎなた大会　演技競技　組み合せ表

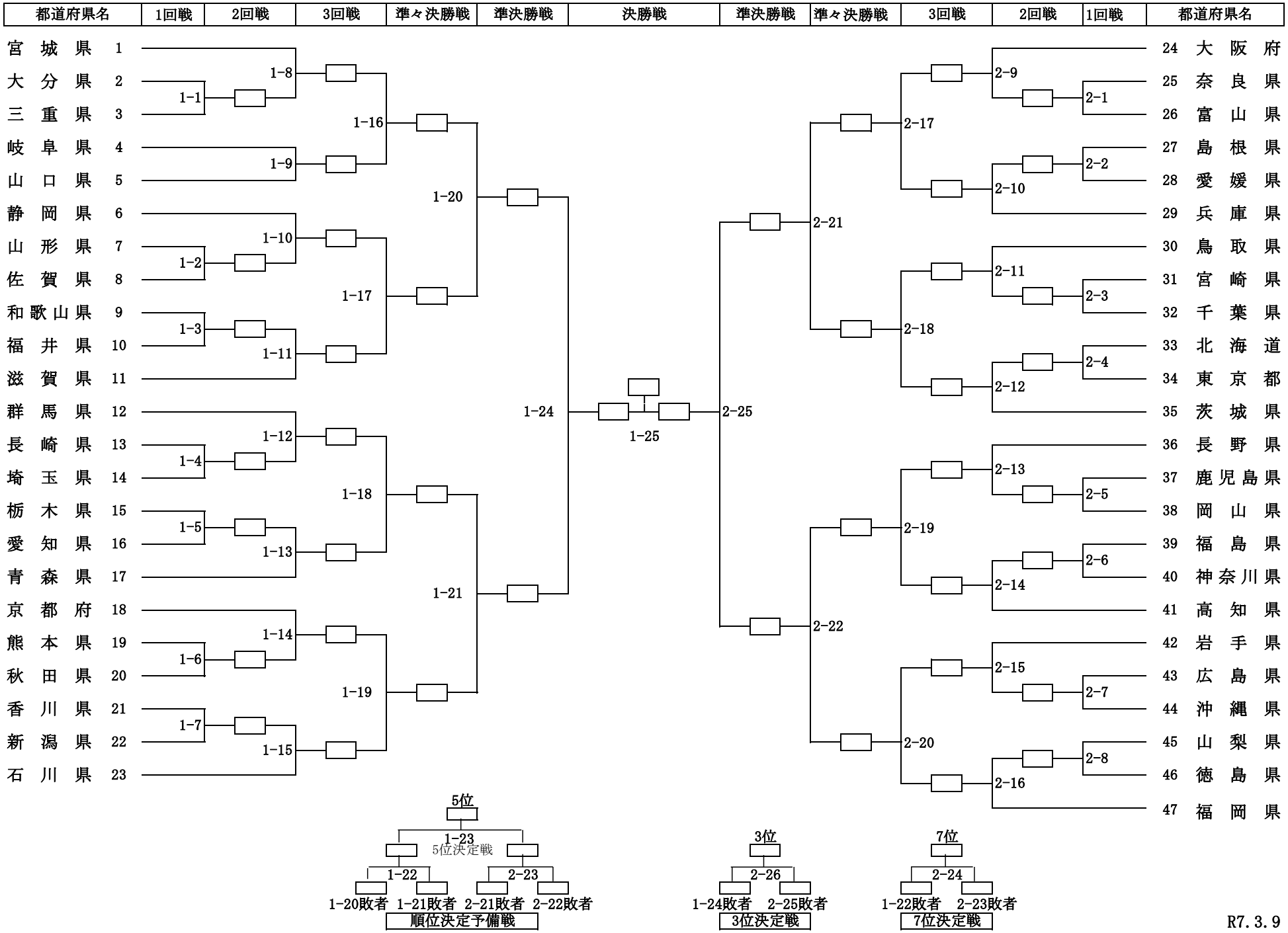

R7.3.9

第６６回都道府県対抗なぎなた大会　試合競技　組み合せ表

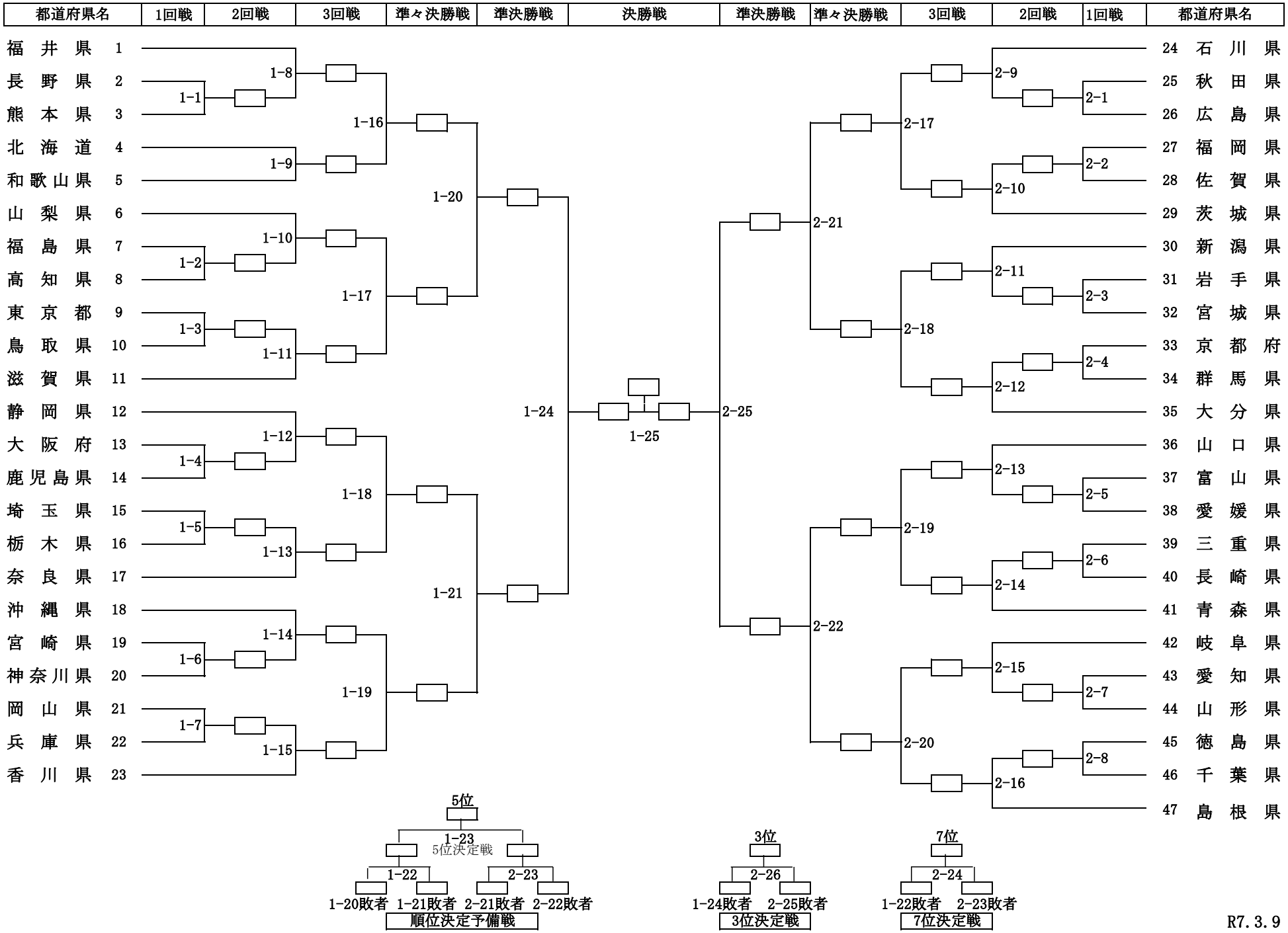

R7.3.9